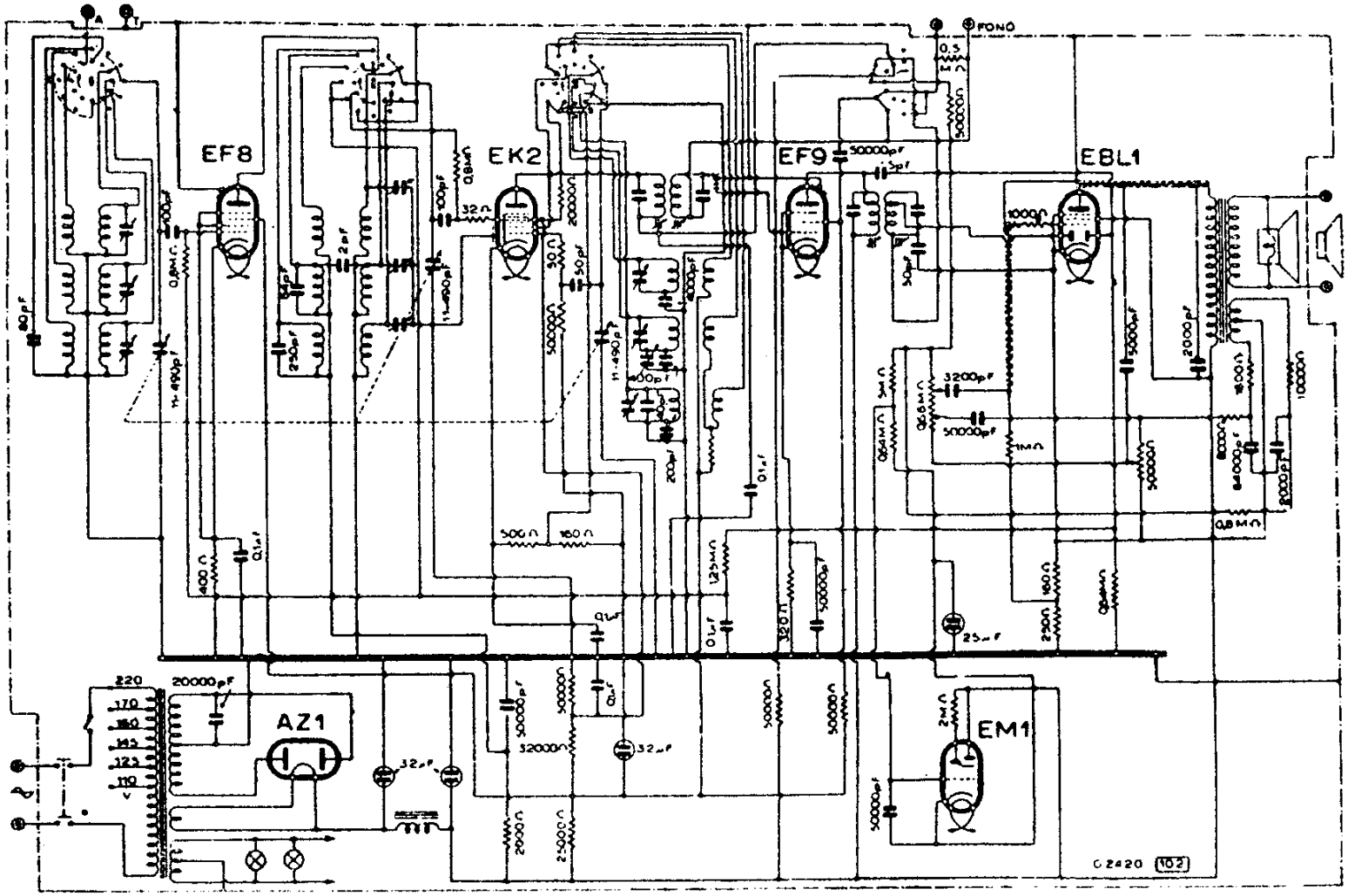

PHILIPS RADIO - MODD. « 678 » « 682 »